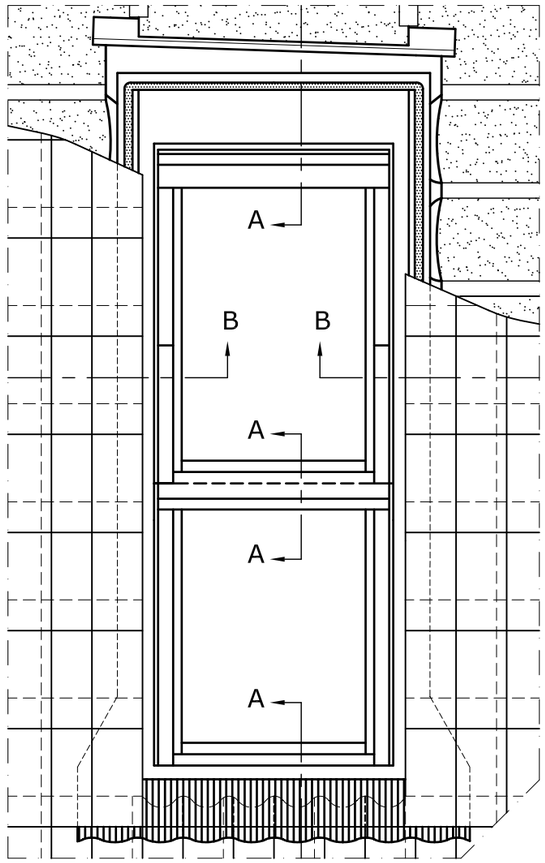

Skisse vinkelrett på tak
1:20

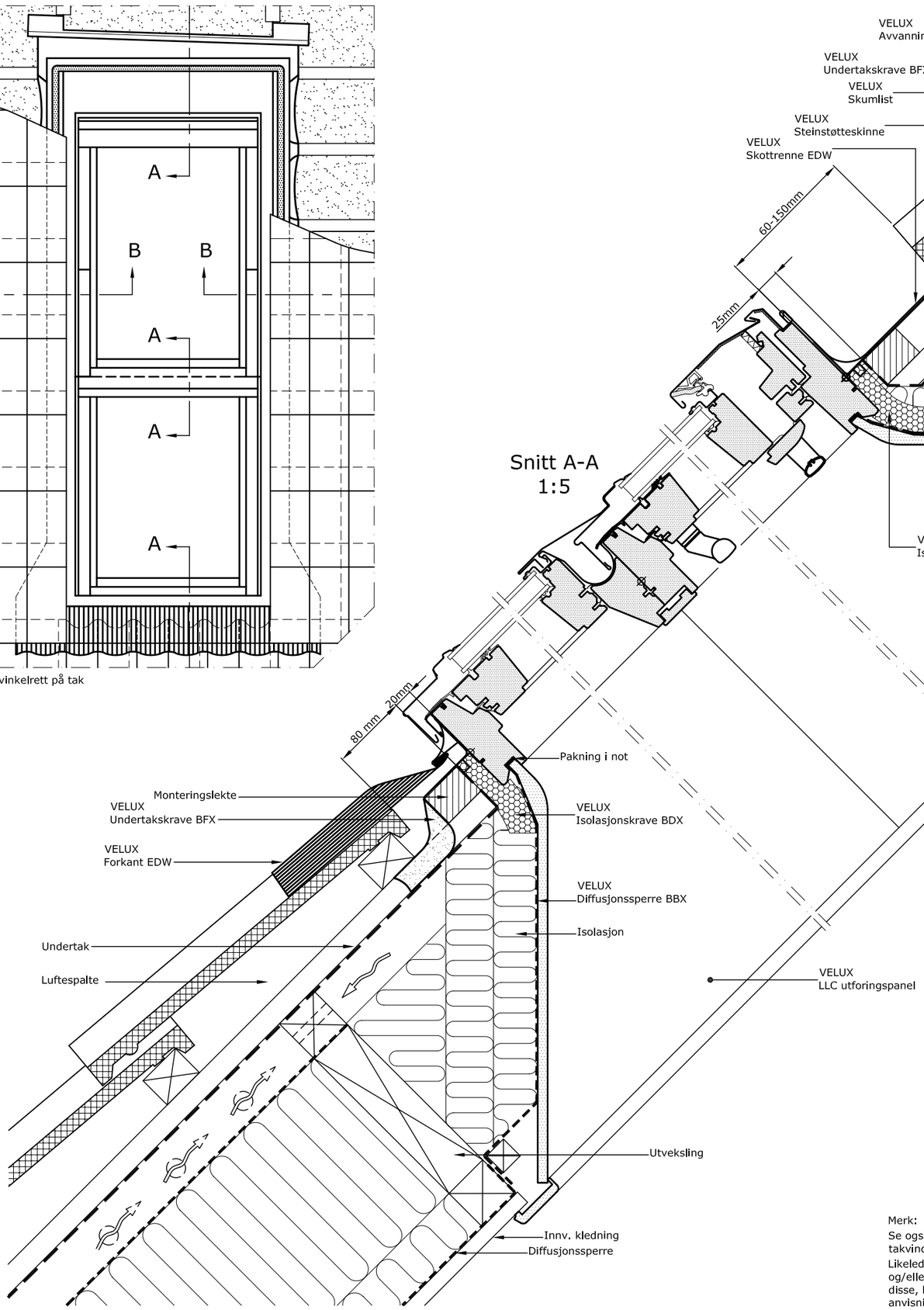

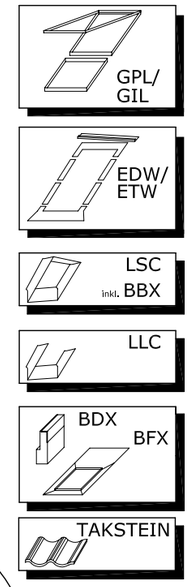

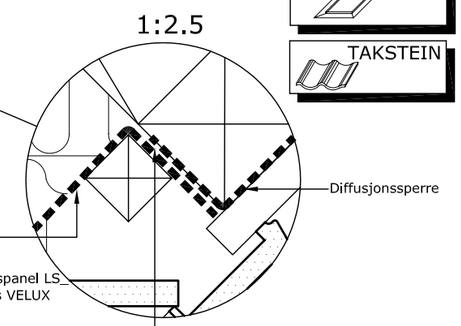

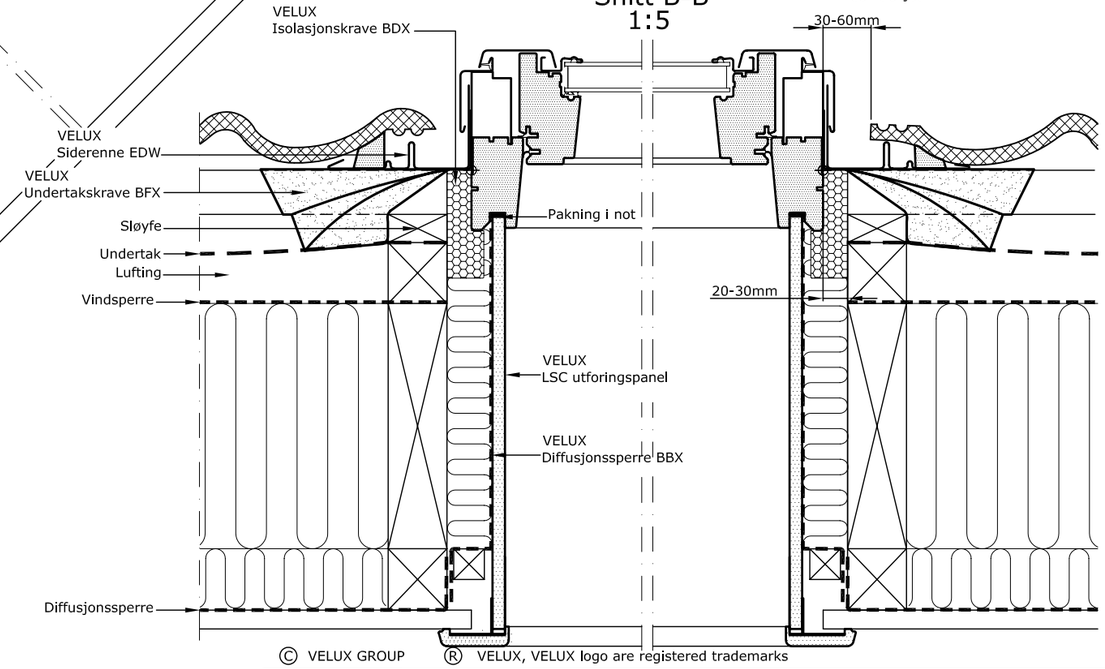

© VELUX GROUP ® VELUX, VELUX logo are registered trademarks

Merk:
Se også detaljblad 525.777, Innsetting av takvinduer, Byggforskserien.
Likeledes skal det angående materialer og/eller konstruksjoner, som berører disse, henvises til produsentens anvisninger.

VELUX®

VELUX A/S
Product Management
Installation support

VELUX takvindu type GPL/GIL montert i takstein med inndekning type EDW/ETW.
VELUX isolasjonskrave BDX, undertakskrave BFX, utforingspanel LSC/LLC og diffusjonssperre BBX.

Date 24.01.06	File name	Drawing no.
All measurement in mm	A_000330-A	10.14
SCo VELUX Norge AS		